КЛАПАНЫ РЕГУЛИРУЮЩИЕ С ПНЕВМОПРИВОДОМ ADCAPure PV926A

(Нержавеющая сталь, асептическое исполнение)

ОПИСАНИЕ

Клапаны регулирующие ADCAPure PV926A – это односедельные двухходовые регулирующие клапаны углового исполнения, специально разработанные для применения в пищевой, фармацевтической, химической и косметической отраслях.

Пневматический привод представляет собой мультипружинный мембранный привод прямого действия (DA - подача воздуха закрывает) или обратного действия (RA - подача воздуха открывает клапан).

Данные клапаны разработаны для обеспечения точного управления процессом и имеют самоочищающуюся конструкцию без застойных зон.

ОСНОВНЫЕ ХАРАКТЕРИСТИКИ

Полностью изготовлены из пруткового материала (без штамповки или сварки)
Крышка клапана закреплена на корпусе, для замены привода ее снятие не требуется
Доступно мягкое уплотнение или металл-по-металлу
Самоочищающаяся конструкция (без застойный зон).

Valsteam ADCA is an EHEDG Member

ADCAPure
Pharma, Food, Chemical & Cosmetic

ТЕХНИЧЕСКИЕ ХАРАКТЕРИСТИКИ	
Типоразмер, DN	15-50 мм
Номинальное давление, PN	16 бар
Рабочая среда	Насыщенный пар, горячая или перегретая вода, другие технические жидкости, воздух и газы, совместимые с материалами конструкции
Доступные модели	PV926A
Характеристики регулирования (тип плунжера)	Равнопроцентная EQP Линейная PL Запорная (PT)
Исполнение	Полнопроходное Редуцированное или для предельно низких расходов по запросу
Присоединения	Кламповое соединение согласно стандарту ASME BPE или сварное (ETO). Другие стандарты присоединений по запросу
Монтаж на трубопроводе	Исполнения с мягким седловым уплотнением Модели с камерой нагрева Модели горизонтальной конструкции Комплектация привода различными опциями: позиционеры, датчики положения, фильтры-редукторы и т.д. Модели с крышкой корпуса на болтах
Стандарты обработки поверхностей	Внутренние части, контактирующие со средой: Ra ≤ 0,51 мкм – SF1. Наружные: Ra ≤ 0,76 мкм – SF3. Прочие условия обработки поверхности см. IS PV20.00 E – Техническая информация. Ультразвуковая очистка. Привод (нержавеющая сталь): сатинированная пескоструйная обработка 1,6 микрон Ra. Привод (сталь): окрашенный в электростатическом поле.
Особенности производства и упаковки	Сборка и упаковка осуществляется в специальном стерильном цеху, сертифицированному согласно ISO 14644-1.

Valsteam ADCA Engineering оставляет за собой право вносить изменения в материалы и конструкции без предварительного уведомления.
IS PV926A.20 E 14.15

	Все отверстия клапана герметично закрыты заглушками, оборудование упаковано в термоусадочную пленку, пригодную для вторичной переработки, во избежание загрязнений и повреждения во время транспортировки и хранения.
Доступные модели пневмоприводов	PA205, PA280, PA340
Присоединение пневмопривода	¼” внутреннее резьбовое NPT
Управляющий сигнал	0,4 – 1,2 бар; 0,4 -2,0 бар
Максимальное давление воздуха	3,5 бар
Доступные модели электроприводов	См. IS EL20.00 E
Температура окружающей среды	-20ºC…+70ºC

ОГРАНИЧЕНИЯ ПО ПРИМЕНЕНИЮ*	
Модель клапана	**V926A**
Номинальное давление	PN16 бар
Максимальное рабочее давление	13 бар при 38ºC
Максимальное рабочее давление для пара	6 бар
Максимальная рабочая температура (пар или вода)	170 ºC
Максимальная рабочая температура (воздух)	150 ºC
Минимальная температура	-10 ºC

* Другие значения параметров температуры и давления по запросу.

Оборудование согласно PED Директиве – группа 2	
PN16	**Категория**
DN15 – DN50	SEP

ПРОПУСКНАЯ СПОСОБНОСТЬ, м3/ч						
Ø Седла, мм	Ход штока, мм	Типоразмер				
		DN1/2”	DN3/4”	DN1”	DN11/2”	DN2”
4*	7,5	0,1	-	-	-	-
4*		0,25	-	-	-	-
4*		0,5	-	-	-	-
8*		1	-	-	-	-
8*		1,5	-	-	-	-
8*		2	2	-	-	-
12		-	2,3	2,8	-	-
12		-	2,9	3,7	-	-
15		-	4,2	5,2	7,8	-
19		-	-	7	9,8	-
25	15	-	-	-	14,7	21,1
32		-	-	-	17,8	25,4
38		-	-	-	-	27,7
47		-	-	-	-	34,7

* Пропускная характеристика для низких расходов доступна только для выделенных характеристик.
Для пересчета Kvs = Cv (US) x 0,855.

Valsteam ADCA Engineering оставляет за собой право вносить изменения в материалы и конструкции без предварительного уведомления.

ООО «Форстим – эксклюзивный представитель и поставщик Valsteam ADCA Engineering в России. www.forsteam.ru

ХАРАКТЕРИСТИКИ РЕГУЛИРОВАНИЯ

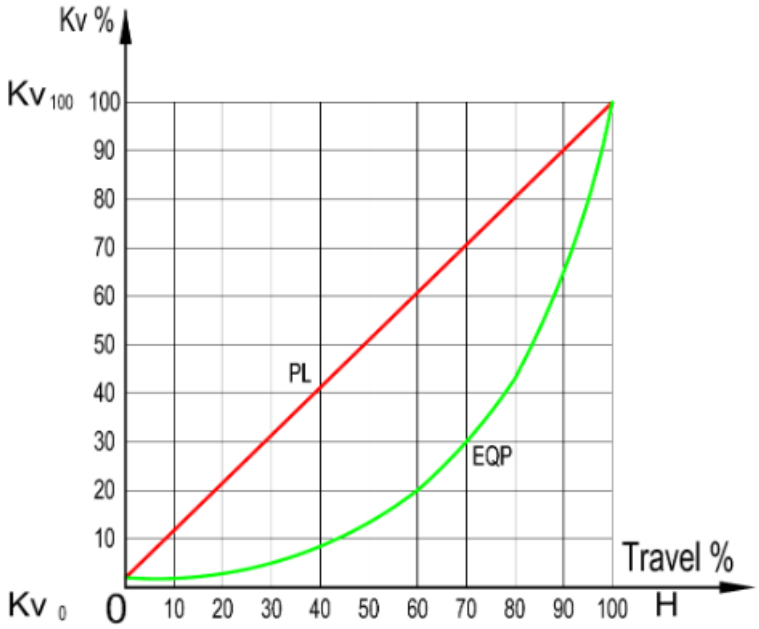

ВЕСОГАБАРИТНЫЕ ХАРАКТЕРИСТИКИ КЛАПАНА

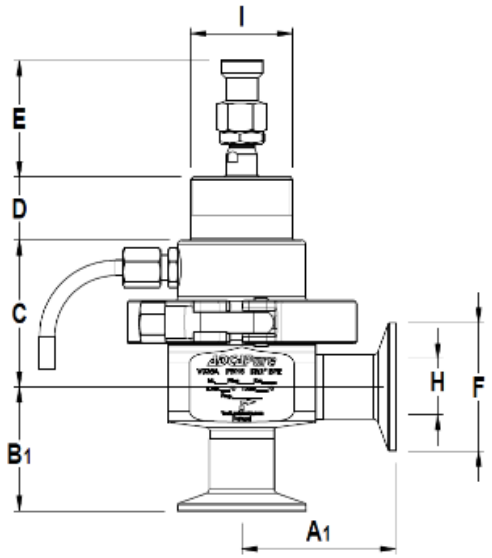

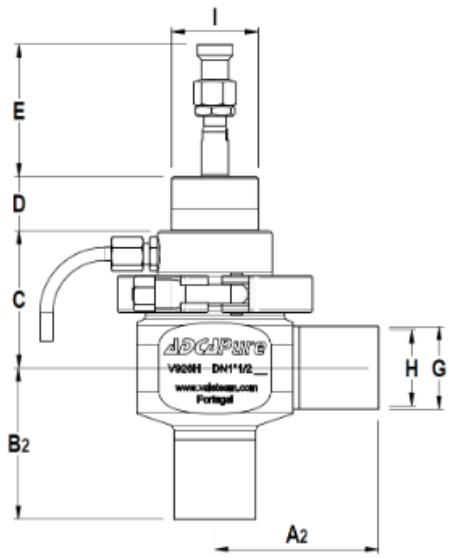

DN	A1	A2	B1	B2	C	D	E	F	G	H	I	Масса, кг
½”	61	66	41	41	51	25	45	25	12,7	9,4	M40x1,5	1,9
¾”	61	66	46	46	53	25	45	25	19,05	15,75	M40x1,5	2,0
1”	61	66	49	49	58	25	45	50,5	25,4	22,1	M40x1,5	2,2
11/2”	77	85	62	70	68	25	45	50,5	38,1	34,8	M40x1,5	3,7
2”	77	87	62	72	75	25	45	64	50,8	47,5	M40x1,5	4,2

Примечания: Присоединительные размеры не стандартизированы. По запросу доступны различные размеры.

Valsteam ADCA Engineering оставляет за собой право вносить изменения в материалы и конструкции без предварительного уведомления.
IS PV926A.20 E 14.15

КЛАПАНЫ РЕГУЛИРУЮЩИЕ

ВЕСОГАБАРИТНЫЕ ХАРАКТЕРИСТИКИ ПНЕВМАТИЧЕСКОГО ПРИВОДА

Модель привода	D	E	Масса, кг
PA205	235	210	5,7
PA280	240	275	8,8
PA340	265	335	14,3

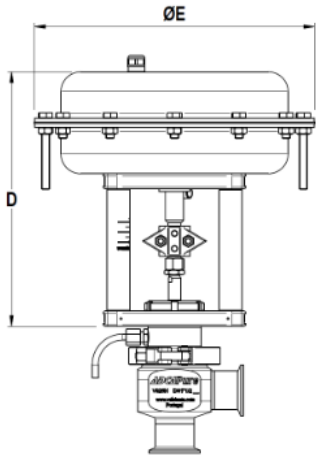

СПЕЦИФИКАЦИЯ МАТЕРИАЛОВ

№	Наименование	Материал
1	Корпус	AISI 316L / 1.4404
2	Крышка	AISI 316L / 1.4404
3	Плунжер*	AISI 316L / 1.4404
4	Диск плунжера*	AISI 316L / 1.4404
5	Шток*	AISI 316L / 1.4404
6	Уплотнение по плунжеру*	EPDM
7	Мембрана*	EPDM
8	Тарелка мембраны	AISI 316L / 1.4404
9	Направляющая втулка*	PTFE
10	Уплотнение O-ring*	EPDM
11	Кольцо*	Viton
12	Кламповое соединение	AISI 316 / 1.4401
13	Контроль протечек	AISI 304 / 1.4301
14	Дренажная трубка	AISI 316 / 1.4401
15	Адаптер	AISI 316 / 1.4401
16	Стопорная гайка	Нержавеющая сталь A2-70
50	Опора (сталь)	C45E / 1.1191
	Опора (нерж. сталь)	AISI 304 / 1.4301
51	Привод (сталь)	S235JRG2 / 1.0038
	Привод (нерж. сталь)	AISI 304 / 1.4301
52	Мембрана*	NBR70
53	Стопорная гайка	A351 CF8 / 1.4308
54	Муфта (индикатор хода)	A351 CF8 / 1.4308

* Доступные к заказу запасные части
Примечания: Сертификат на уплотнительные материалы FDA / USP Class VI по запросу.
У всех клапанов есть серийный номер.
В случае нестандартных клапанов этот номер должен быть указан при заказе запасных частей.

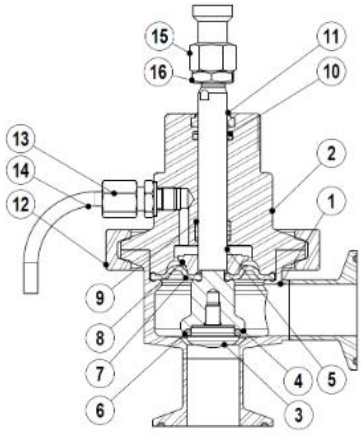

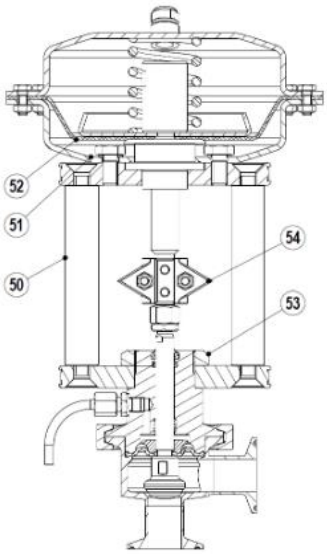

Valsteam ADCA Engineering оставляет за собой право вносить изменения в материалы и конструкции без предварительного уведомления.

ОПИСАНИЯ ОСНОВНЫХ ИСПОЛНЕНИЙ

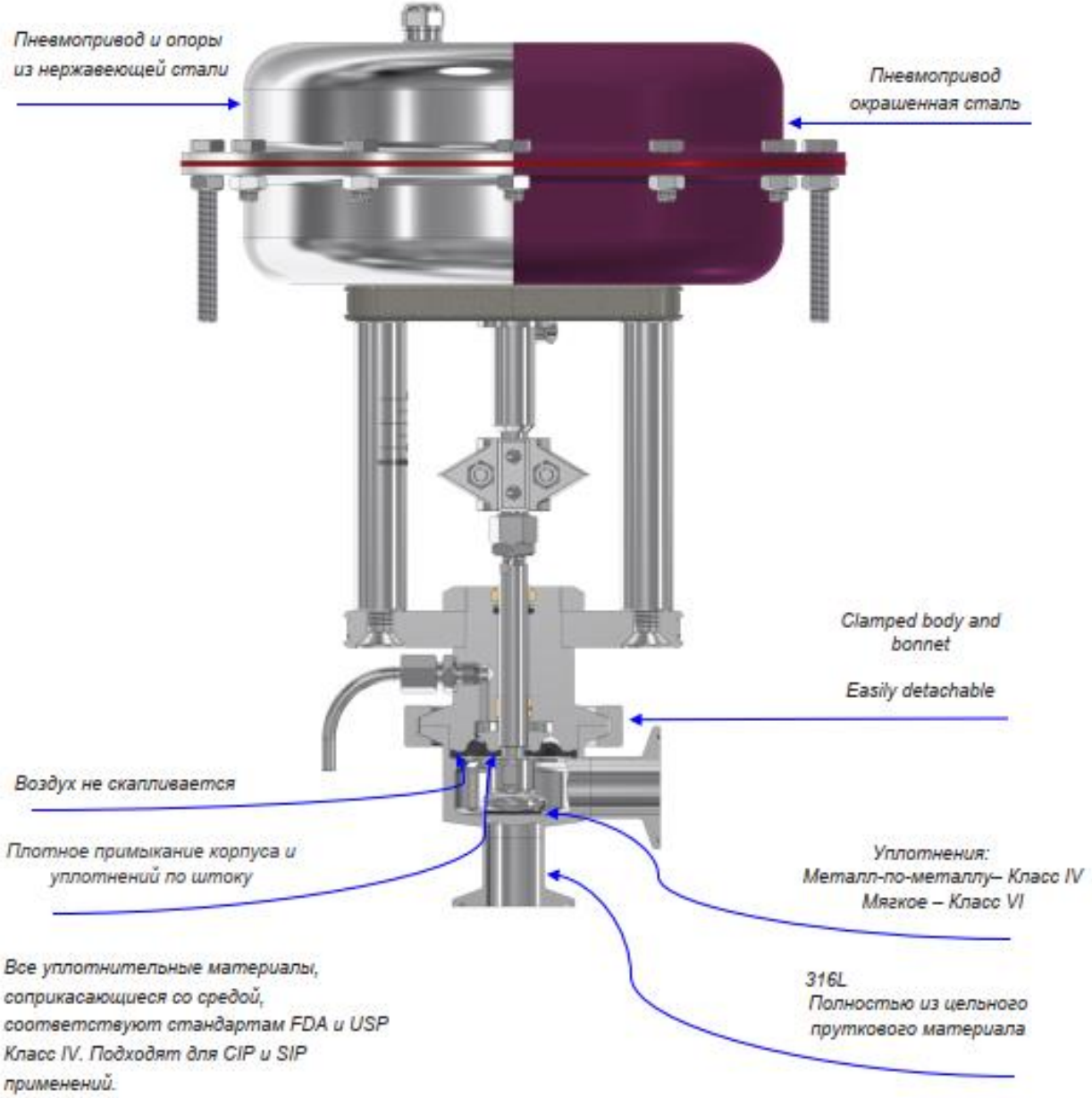

Модели с камерой нагрева
(для поддержания требуемой температуры среды, проходящей через клапан).

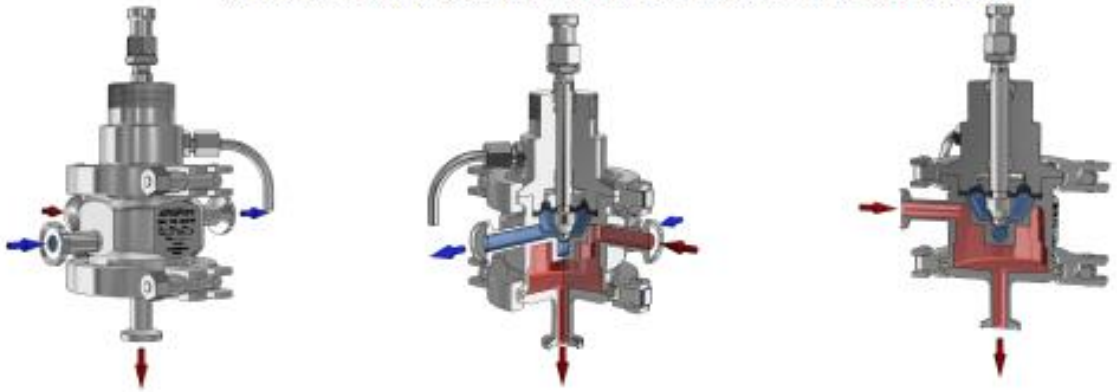

Valsteam ADCA Engineering оставляет за собой право вносить изменения в материалы и конструкции без предварительного уведомления.
IS PV926A.20 E 14.15

ORDERING CODES V926A								
VALVE CODES	P	V	.96A	1	D	15	.X.	
Actuator type								
Pneumatic actuator	P							
Electric actuator	E							
Group designation								
Globe valve, two-way		V						
Valve model								
V926A – aseptic two way angle valve			.96A					
Valve plug								
Equal percentage (EQP) – soft sealed with high performance EPDM				1				
Equal percentage (EQP) – metal to metal				3				
Linear (PL) – soft sealed with high performance EPDM				6				
Linear (PL) – metal to metal				7				
Quick opening (On/Off) – soft sealed with high performance EPDM				9				
Quick opening (On/Off) – metal to metal				10				
Pipe connection								
Clamp ferrule ASME BPE					D			
Tube weld (ETO) according to ASME BPE					DI			
Size								
1/2"						15		
3/4"						20		
1"						25		
...								
Actuator							(1)	
Extras								
Full description or additional codes have to be added in case of non-standard combination								E

ACTUATOR CODES *	P.	5	R	P	30
Group designation					
Multi-spring, pneumatic linear actuator	P.				
Actuator size					
205		1			
280		3			
340A – from DN 15 to DN 50		5			
340B – from DN 65 to DN 100		6			
435A – from DN 15 to DN 50		7			
435B – from DN 65 to DN 100		8			
Actuator type					
Direct action (air to close)			D		
Reverse action (air to open)			R		
Actuator Construction					
Steel construction (painted) – ADCAPure range				P	
Stainless steel construction – ADCAPure range				H	
Control signal					
0,2 – 1 bar (3 – 15 psi)					15
0,4 – 1,2 bar (6 – 18 psi)					18
0,4 – 2 bar (6 – 30 psi)					30
0,4 – 2,4 bar (6 – 35 psi)					35

⟶ To be introduced on ".X.", if supplied in combination with the valve.

Example:

PV926A two way angle valve DN 50, with ASME BPE clamps, soft sealed with high performance EPDM and complete with reverse action actuator signal 0,4 – 1,2 bar, size 340A steel:

Code: PV.96A1D50.5RP30

REMARKS:

(1) Indicate actuator code.

ADCAPure control valves are identified by a serial number on a nameplate, located on the valve and/or actuator yoke.
When ordering spares, always use that serial number.
If the valve has non-standard extras the serial number also has an E (extras).

* For electric actuator ordering codes, consult manufacturer.

Valsteam ADCA Engineering оставляет за собой право вносить изменения в материалы и конструкции без предварительного уведомления.