2-х ХОДОВЫЕ КЛАПАНЫ РЕГУЛИРУЮЩИЕ ADCAPure V926H

(Нержавеющая сталь, гигиеническое исполнение)

ОПИСАНИЕ

Клапаны регулирующие **ADCAPure V926H** – это односедельные двухходовые регулирующие клапаны углового гигиенического исполнения.

Клапаны предназначены для точного регулирования потоков жидкостей и газов в технологических процессах пищевой, фармацевтической, химической отраслях.

Клапаны могут комплектоваться пневматическими, гидравлическими или электрическими приводами.

ОСНОВНЫЕ ХАРАКТЕРИСТИКИ

Полностью изготовлены из пруткового материала (без штамповки или сварки)
Крышка соединена с корпусом клапана кламп-соединением, позволяющем быстрое и легкое обслуживание
Конструкция без застойный зон
Доступны различные материалы мягкого уплотнения, а также уплотнение металл-по-металлу
Самодренирующая конструкция клапана

ТЕХНИЧЕСКИЕ ХАРАКТЕРИСТИКИ	
Типоразмер, DN	15-100 мм; ½” – 4”
Номинальное давление, PN	16 бар
Рабочая среда	Насыщенный пар, горячая или перегретая вода, другие технические жидкости, воздух и газы, совместимые с материалами конструкции
Доступные модели	PV926H – двухходовой клапан
Характеристики регулирования (тип плунжера)	Равнопроцентная EQP Линейная PL
Исполнение	Полнопроходное Редуцированное или для предельно низких расходов по запросу
Присоединения	Кламповое соединение согласно стандарту ASME BPE или сварное (ETO). Другие стандарты присоединений по запросу
Монтаж на трубопроводе	Исполнения с мягким седловым уплотнением Исполнения с редукцированным проходом Модели с паровым барьером Модели горизонтальной конструкции
Стандарты обработки поверхностей	Внутренние части, контактирующие со средой: Ra ≤ 0,51 мкм - SF1. Наружные: Ra ≤ 0,76 мкм - SF3. Прочие условия обработки поверхности см. IS PV20.00 E - Техническая информация. Ультразвуковая очистка.
Особенности производства и упаковки	Сборка и упаковка осуществляется в специальном стерильном цеху, сертифицированному согласно ISO 14644-1. Все отверстия клапана герметично закрыты заглушками, оборудование упаковано в термоусадочную пленку, пригодную для вторичной переработки, во избежание загрязнений и повреждения во время транспортировки и хранения.

Valsteam ADCA Engineering оставляет за собой право вносить изменения в материалы и конструкции без предварительного уведомления.

КЛАПАНЫ РЕГУЛИРУЮЩИЕ

ОГРАНИЧЕНИЯ ПО ПРИМЕНЕНИЮ*	
Модель клапана	**V926H**
Номинальное давление	PN16 бар
Максимальное рабочее давление	10 бар
Максимальное рабочее давление для пара	6 бар
Максимальная рабочая температура	150 ºC
Максимальная рабочая температура (вода, воздух)	170 ºC
Минимальная температура	-10 ºC

* Другие значения параметров температуры и давления по запросу.
** С уплотнением EPDM

Оборудование согласно PED Директиве – группа 2	
PN16	**Категория**
DN15 – DN50; DN1/2”-2”	SEP
DN 65 – DN 100; DN21/2”-4”	1 (Маркировка CE)

ПРОПУСКНАЯ СПОСОБНОСТЬ
ЛИНЕЙНАЯ (PL) и РАВНОПРОЦЕНТНАЯ ХАРАКТЕРИСТИКА РЕГУЛИРОВАНИЯ, KVs, м3/ч

DN	0,1*	0,25*	0,5*	1	1,5	2	2,3	2,9	4	6,3	10	16	25	40	63	100	160
½"	•	•	•	•	•	•											
¾”							•	•	•								
1”								•	•	•							
11/2"									•	•	•	•					
2"											•	•	•	•			
21/2"												•	•	•			
3"													•	•	•		
4"														•	•	•	•

* Пропускная характеристика для очень низких расходов доступна только для линейной характеристики регулирования с уплотнением металл-по-металлу.
Для пересчета Kvs = Cv (US) x 0,855.

ВЕСОГАБАРИТНЫЕ ХАРАКТЕРИСТИКИ КЛАПАНА

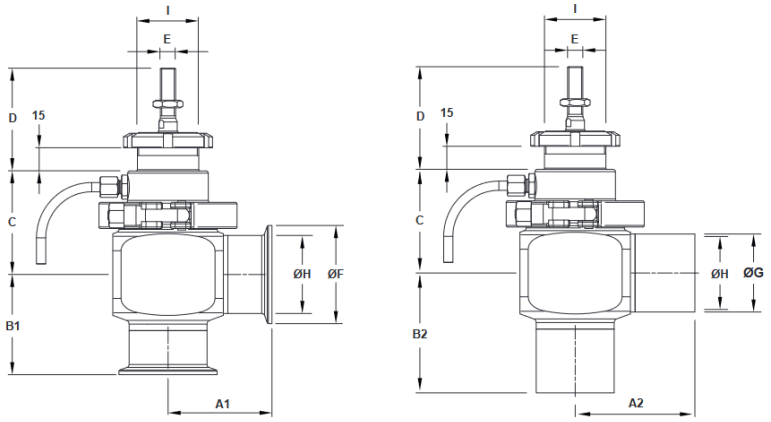

DN	½”	¾”	1”	11/2"	2"	21/2"	3"	4"
A1	52	52	54	68	68	72	92	98
A2	52	56	59	76	78	92	115	119
B1	41	45	51	62	65	78	86	98
B2	41	51	57	70	78	98	109	125
C	55	54	57	63	68	75	94	106
D	67 / 77*					70 / 77*		
E	M10 / M10 x 1*							
ØF	25	25	50,4	50,4	63,9	77,4	90,9	118,9
ØG	12,7	19,1	25,4	38,1	50,8	63,5	76,2	101,6
I	M40 x 1,5						M45 x 1,5	
Вес, кг	1,5	1,5	1,7	2,9	3,5	4,2	9,6	14,6

* При заказе без привода укажите предпочтительный размер, если таковой имеется.
Примечания: Присоединительные размеры не стандартизированы. По запросу доступны различные размеры.

Valsteam ADCA Engineering оставляет за собой право вносить изменения в материалы и конструкции без предварительного уведомления.
IS V926H.015 E 02.21

КЛАПАНЫ РЕГУЛИРУЮЩИЕ

Форстим
Inspired by steam

ВЕСОГАБАРИТНЫЕ ХАРАКТЕРИСТИКИ ПНЕВМАТИЧЕСКОГО ПРИВОДА

Модель привода	P10	P206	PA25	PA281	PA40	PA341	PA436	PA80
ØA	170	209	250	275	300	336	430	405
B	251	236	260	243	325	288	316/336*	505
Вес, кг	6,3	6,2	10,1	9,6	18,7	14,3	24,4/28*	50,4

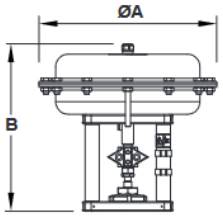

* Для приводов с диапазоном пружин 1–2 бар; 1,5–3 бар и 2–4 бар. Для получения дополнительной информации обратитесь к IS PA.100 и IS PA.140 – PA Линейные пневматические приводы.

ВЕСОГАБАРИТНЫЕ ХАРАКТЕРИСТИКИ ЭЛЕКТРИЧЕСКОГО ПРИВОДА EL

Модель привода	EL12	EL20	EL45	EL80	EL120
ØA	129	148	148	188	188
B	333	485	485	587	587
Вес, кг	2,1	8	8	13	13

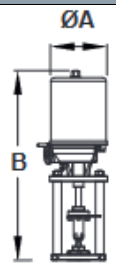

Более подробную информацию можно найти в IS EL.012 – Электроприводы линейного перемещения EL.

ВЕСОГАБАРИТНЫЕ ХАРАКТЕРИСТИКИ ЭЛЕКТРИЧЕСКОГО ПРИВОДА ELS

Модель привода	ELS20	ELS45	ELS80	ELS100
ØA	180	180	180	180
B	518	518	555	555
Вес, кг	4,5	4,5	7,2	7,2

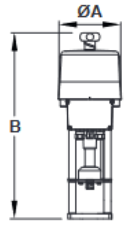

Для получения дополнительной информации обратитесь к ИС ELS.020 – Интеллектуальные линейные электроприводы ELS.

СПЕЦИФИКАЦИЯ МАТЕРИАЛОВ

№	Наименование	Материал
1	Корпус	AISI 316L / 1.4404
2	Крышка	AISI 316L / 1.4404
3	Плунжер*	AISI 316L / 1.4404
4	Диск плунжера*	AISI 316L / 1.4404
5	Шток*	AISI 316L / 1.4404
6	Уплотнение по плунжеру*	EPDM; PTFE; FPM
7	Уплотнение O-ring*	EPDM
8	Центрирующее кольцо	AISI 316L / 1.4404
9	Уплотнение O-ring*	EPDM; PTFE; FPM
10	Уплотнение по штоку*	EPDM; PTFE; FPM
11	Направляющая втулка*	PTFE
12	Уплотнение O-ring*	EPDM; FPM
13	Кольцо*	FPM; NBR
14	Кламповое соединение	AISI 316 / 1.4401
15	Компрессионный фитинг	AISI 304 / 1.4301
15A	Ниппель	AISI 316L / 1.4404

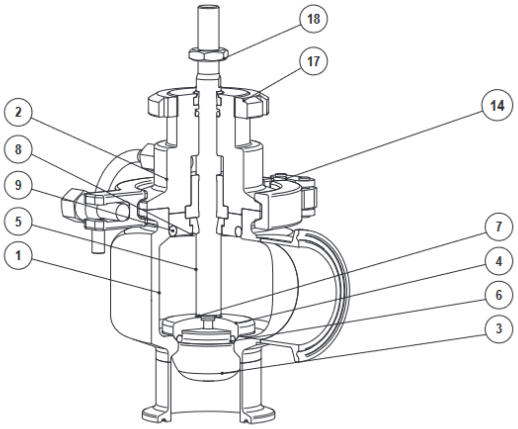

Valsteam ADCA Engineering оставляет за собой право вносить изменения в материалы и конструкции без предварительного уведомления.
IS V926H.015 E 02.21

15B	Уплотнение O-ring*	FPM
16	Дренажная трубка	AISI 316 / 1.4401
17	Стопорная гайка	CF8 / 1.4308
18	Стопорная гайка	Нержавеющая сталь A2-70
19	Пружина*	AISI 302 / 1.4300
20	Шевронный пакет*	PTFE
21	Уплотнение O-ring*	EPDM
22	Шайба*	AISI 304 / 1.4301
53	Стопорная гайка	A351 CF8 / 1.4308

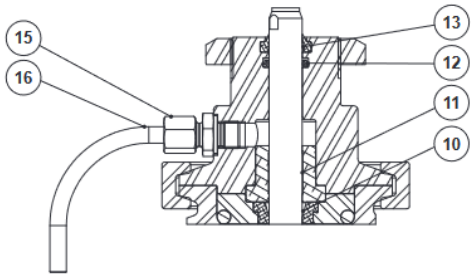

Исполнение с паровым барьером (опция)

* Доступные к заказу запасные части
Примечания: Сертификат на уплотнительные материалы FDA / USP Class VI по запросу.
У всех клапанов есть серийный номер.
В случае нестандартных клапанов этот номер должен быть указан при заказе запасных частей.

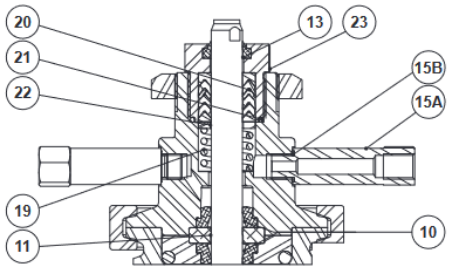

Optional steam barrier

ORDERING CODES V926H a)												
Valve model	**V9H**	**1**	**S**	**U**	**E**	**M**	**E**	**FD**	**X**	**XD**	**015**	
V926H - AISI 316L / 1.4404 hygienic control valve, two-way, angle body	**V9H**											
Valve series												
Series 1		**1**										
Bonnet design												
Standard			**S**									
With steam barrier			**B**									
Flow direction												
Flow under the plug				**U**								
Stem and body sealing b)												
EPDM					**E**							
PTFE					**T**							
FPM / Viton					**V**							
Valve sealing												
Metal to metal (class IV)						**M**						
Soft sealed with EPDM (class VI)						**E**						
Soft sealed with PTFE (class VI)						**T**						
Soft sealed with FPM/Viton (class VI)						**V**						
Characteristic												
Equal percentage (EQP)							**E**					
Linear (PL)							**L**					
Flow rate coefficient												
Kvs 4								**FD**				
See table below for other Kvs value codes												
Surface finish c)												
Standard surface finish									**X**			
Mirror mechanical polished external surfaces (SF1)									**P**			
Electropolished internal wetted parts (SF5)									**E**			
Pipe connection												
Clamp ferrule ASME BPE										**DX**		
Tube weld (ETO) according to ASME BPE										**DI**		
Size												
1/2"											**015**	
3/4"											**020**	
...												
Special construction / Additional options												
Full description or additional codes have to be added in case of a non-standard combination												**E**

a) Codification for valve only. For actuator codes, refer to the appropriate information sheet.**b)** When the bonnet with heating chamber is selected the stem sealing is achieved through a PTFE V-Rings/chevron packing set. In which case this field only specifies the body sealing material. **c)** Consult TIS.GIA – General information ADCAPure – for further details and other surface finish options.

FLOW RATE COEFFICIENT CODES																	
Kvs	**0,1**	**0,25**	**0,5**	**1**	**1,5**	**2**	**2,3**	**2,9**	**4**	**6,3**	**10**	**16**	**25**	**40**	**63**	**100**	**160**
Code	M4	M2	M1	R4	R3	R2	R1	R0	FD	FE	FF	FG	FH	FI	FJ	FL	FM

Valsteam ADCA Engineering оставляет за собой право вносить изменения в материалы и конструкции без предварительного уведомления.

ООО «Форстим – эксклюзивный представитель и поставщик Valsteam ADCA Engineering в России. www.forsteam.ru