КОНДЕНСАТООТВОДЧИКИ ТЕРМОСТАТИЧЕСКИЕ ADCAPure TSS7

(Нержавеющая сталь, 1/2″-1")

ОПИСАНИЕ

Конденсатоотводчики термостатические ADCAPure TSS7 – компактные и надежные конденсатоотводчики, полностью изготовленные из нержавеющей стали.

Конденсатоотводчики специально разработаны для использования в реакторах, стерилизаторах, распределительных линиях систем чистого и стерильного пара.

ОСНОВНЫЕ СВОЙСТВА

- Регулируемый отвод конденсата
- Эффективный отвод воздуха
- Простой и компактный дизайн

ТЕХНИЧЕСКИЕ ХАРАКТЕРИСТИКИ	
Типоразмер, DN	1/2″-1″
Номинальное давление, PN	10 бар
Рабочая среда	Насыщенный чистый пар
Материал исполнения	Нержавеющая сталь
Присоединения	Кламповое ASME BPE, другие типы по запросу
Монтаж на трубопроводе	Вертикальная установка
Обработка поверхности	Внутренние части, находящиеся в контакте со средой: ≤0,51 микрон RA-SF1; внешние: : ≤0,76 микрон RA-SF3. Другие параметры обработки поверхности см. IS PV20.00E; ультразвуковая очистка

ОГРАНИЧЕНИЯ ПО ПРИМЕНЕНИЮ	
Максимальное допустимое давление	10 бар
Максимально допустимая температура	177 °C
Максимально допустимое рабочее давление	6 бар
Максимально допустимая рабочая температура	165 °C

ПРОПУСКНАЯ СПОСОБНОСТЬ, кг/ч										
Модель	Типоразмер, DN	Перепад давления, бар								
		0,2	0,3	0,5	1,0	1,5	2,0	3,0	4,0	6,0
TSS7 (A)	1/2″-1″	73	92	177	269	334	468	730	792	900
TSS7 (B)	1/2″-1″	398	475	574	656	745	820	944	1190	1436

A – отвод конденсата при температуре на 5°C ниже температуры насыщения;
B – холодная вода при температуре около 20 °C

Valsteam ADCA Engineering оставляет за собой право вносить изменения в материалы и конструкции без предварительного уведомления.
IS 1.533 E 05.17

МОНТАЖ НА ТРУБОПРОВОДЕ

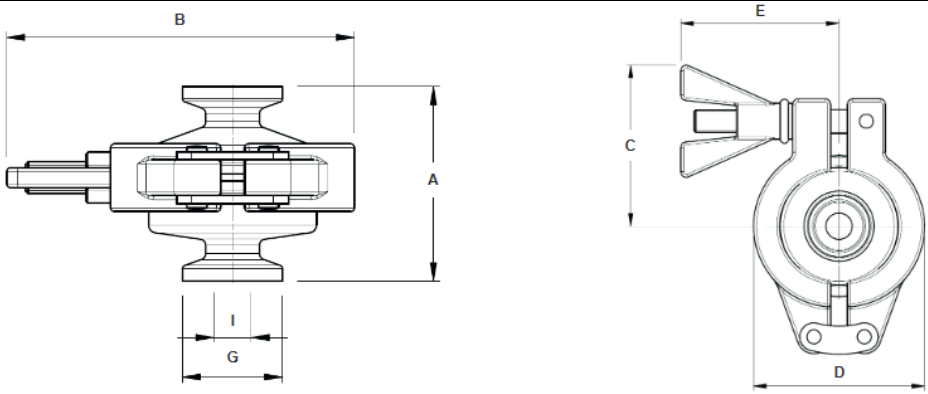

Вертикально

ВЕСОГАБАРИТНЫЕ ХАРАКТЕРИСТИКИ

Типоразмер, DN	A	B	C	D	E	G	I	Масса, кг
1/2″	49	87	57,5	61	56,5	25	9,4	0,6
3/4″	49	87	57,5	61	56,5	25	15,75	0,6
1″	53	87	57,5	61	56,5	50,5	22,1	0,7

СПЕЦИФИКАЦИЯ МАТЕРИАЛОВ

№	Наименование	Материал
1	Корпус	AISI 316L / 1.4404
2	Крышка	AISI 316L / 1.4404
3	*Термостатический клапан	AISI 316L / 1.4404
4	Уплотнение*	PTFE / TFM®
5	Зажим	AISI 316 / 1.4401

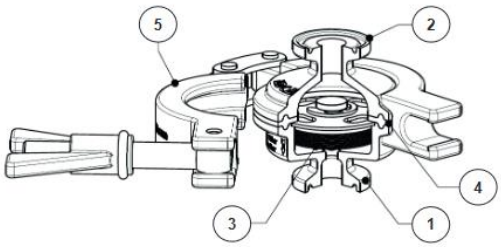

* Доступные к заказу запасные части.

Примечание: сертификат на уплотнения FDA/USP Класс VI предоставляется по запросу.

Valsteam ADCA Engineering оставляет за собой право вносить изменения в материалы и конструкции без предварительного уведомления.