РЕГУЛЯТОРЫ ДАВЛЕНИЯ

КЛАПАНЫ РЕДУКЦИОННЫЕ ADCAPure P130H

ОПИСАНИЕ

Клапаны редукционные (регуляторы давления «после себя) ADCAPure P130J – это мембранные регулирующие клапаны прямого действия, с сбалансированным плунжером, горизонтального исполнения.

Эти регуляторы доступные с пружинным или купольным механизмом и предназначены для использования с чистым воздухом, азотом, углекислым газом, кислородом, аргоном и другими газами или жидкостями, совместимыми с конструкционными материалами и конструкцией клапана.

Специально разработаны для газовых систем высокой чистоты, используемых в фармацевтической, косметической, тонкой химической и пищевой промышленности.

ОСНОВНЫЕ ХАРАКТЕРИСТИКИ

- Компактная конструкция
- Неподъемная регулировочная рукоятка
- Уплотнения, соответствующие требованиям FDA / USP класса VI
- Полностью изготовлены из цельного материала AISI316L, без литья или штамповки

ТЕХНИЧЕСКИЕ ХАРАКТЕРИСТИКИ	
Типоразмер, DN	1”; DN25 мм
Номинальное давление, PN	16 бар
Рабочая среда	Насыщенный чистый пар, воздух, азот, кислород и другие технические газы и жидкости, совместимые с материалами конструкции
Доступные модели	P160H
Диапазоны регулирования	0,2-1,5 бар; 0,3-3 бар; 2-8 бар
Присоединения	Кламповое соединение по стандартам ASME BPE, DIN или ISO; Сварное соединение (ETO) Другие типы присоединений по запросу
Монтаж на трубопроводе	Рекомендуется установка вертикально на горизонтальном трубопроводе.
ОПЦИИ	Исполнения с контролем протечки по мембране Различные мягкие уплотнения для жидкости и газов Модели с установленным манометром на корпусе Модели с регулировочным винтом Модели в купольном исполнении Обезжиренные версии для кислорода
Стандарты обработки поверхностей	Внутренние части, контактирующие со средой: Ra ≤ 0,51 мкм - SF1. Наружные: Ra ≤ 0,76 мкм - SF3. Прочие условия обработки поверхности см. IS PV20.00 E - Техническая информация. Ультразвуковая очистка.
Особенности производства и упаковки	Сборка и упаковка осуществляется в специальном стерильном цеху, сертифицированному согласно ISO 14644-1. Все отверстия клапана герметично закрыты заглушками, оборудование упаковано в термоусадочную пленку, пригодную для вторичной переработки, во избежание загрязнений и повреждения во время транспортировки и хранения.

Valsteam ADCA Engineering оставляет за собой право вносить изменения в материалы и конструкции без предварительного уведомления.

РЕГУЛЯТОРЫ ДАВЛЕНИЯ

ОГРАНИЧЕНИЯ ПО ПРИМЕНЕНИЮ*	
Модель клапана	**P160H**
Номинальное давление	PN16 бар
Максимальное входное давление	16 бар
Максимальное выходное давление	8 бар
Минимальное выходное давление	0,2 бар
Максимальная рабочая температура*	150 ºC

* Другие температуры по запросу.

Оборудование согласно PED Директиве – группа 2	
PN16	**Категория**
1”; DN25 мм	SEP

ПРОПУСКНАЯ СПОСОБНОСТЬ, м3/ч						
Kvs	**ASME BPE**		**DIN**		**ISO**	
	1”	1”	DN25	DN25	DN25	DN25
	3,2	4,2	3,2	4,2	3,2	4,2

ОПЦИИ И ИСПОЛНЕНИЯ			
Модели с линией контроля протечки	**Модели с купольной нагрузкой**	**Модели с закрытой крышкой корпуса**	**Модели с манометром**

Valsteam ADCA Engineering оставляет за собой право вносить изменения в материалы и конструкции без предварительного уведомления.

ВЕСОГАБАРИТНЫЕ ХАРАКТЕРИСТИКИ КЛАПАНА ASME BPE

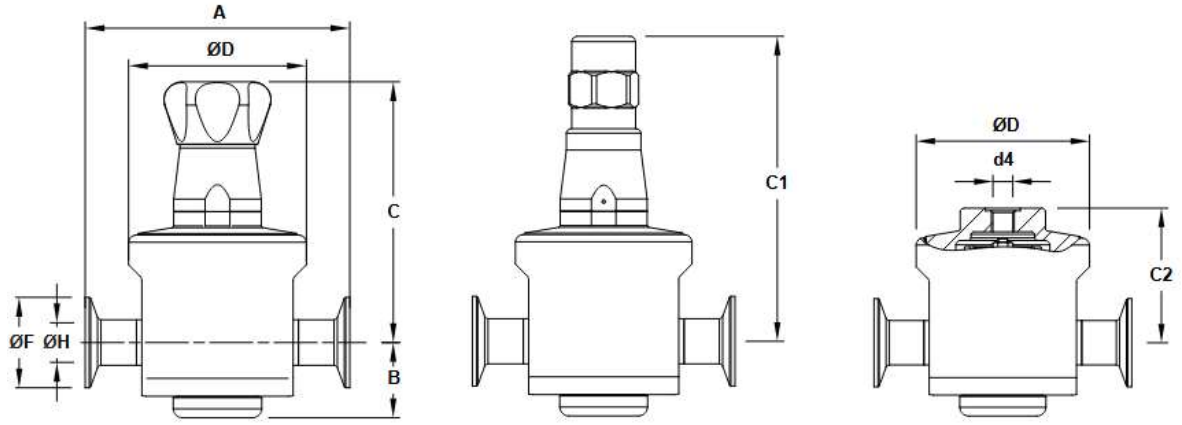

Стандартное исполнение	Модели с закрытой крышкой корпуса	Модели с купольной нагрузкой

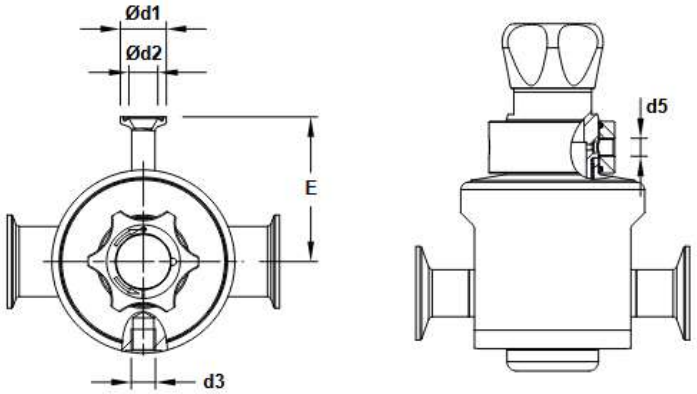

Присоединение под манометр на корпусе	Модели с линией контроля протечек

DN	A	B	C	C1	C2	ØD	Ød1	Ød2	d3	d4	d5	E	ØF	ØH	Масса*, кг
1”	148	42	146	171,6	77,1	100	25	15,75	¼”	¼”	1/8”	78,5	50,4	22,1	5,14

* Клапаны с нейлоновой регулировочной рукояткой весят на 0,3 кг. меньше указанных значений.

ВЕСОГАБАРИТНЫЕ ХАРАКТЕРИСТИКИ КЛАПАНА DIN

DN	A	B	C	C1	C2	ØD	Ød1	Ød2	d3	d4	d5	E	ØF	ØH	Масса*, кг
DN25	135	42	146	171,6	77,1	100	25	15,75	¼”	¼”	1/8”	78,5	50,5	26	5,17

* Клапаны с нейлоновой регулировочной рукояткой весят на 0,3 кг. меньше указанных значений.
Примечание: кламповое соединение согласно DIN32676-A; сварное соединение (ETO) согласно DIN11866-A (DIN11850-2).

ВЕСОГАБАРИТНЫЕ ХАРАКТЕРИСТИКИ КЛАПАНА ISO

DN	A	B	C	C1	C2	ØD	Ød1	Ød2	d3	d4	d5	E	ØF	ØH	Масса*, кг
DN25	135	46	142	171,6	73,1	100	25	15,75	¼”	¼”	1/8”	78,5	50,5	29,7	5,16

* Клапаны с нейлоновой регулировочной рукояткой весят на 0,3 кг. меньше указанных значений.
Примечание: кламповое соединение согласно DIN32676-B; сварное соединение (ETO) согласно DIN11866-B (DIN1127).

Valsteam ADCA Engineering оставляет за собой право вносить изменения в материалы и конструкции без предварительного уведомления.

РЕГУЛЯТОРЫ ДАВЛЕНИЯ

форстим
Inspired by steam

СПЕЦИФИКАЦИЯ МАТЕРИАЛОВ

№	Наименование	Материал
1	Корпус	AISI 316L / 1.4404
2	Крышка корпуса	AISI 316L / 1.4404
2A	Корпус пружины	AISI 316L / 1.4404
3	Нижняя часть корпуса	AISI 316L / 1.4404
4	Уплотнение O-ring*	EPDM**
5	Поршень*	AISI 316L / 1.4404
6	Уплотнение седла*	EPDM**; PTFE; FPM
7	Уплотнение O-ring*	EPDM**
8	Пружина клапана*	AISI 316 / 1.4401 электрополированная
9	Седло*	AISI 316L / 1.4404
10	Уплотнение O-ring*	EPDM**
11	Направляющая	AISI 316L / 1.4404
12	Шток*	AISI 316L / 1.4404
14	Диск*	AISI 316L / 1.4404
15	Нижняя мембрана*	PTFE
16	Верхняя мембрана*	EPDM
17	Шайба	AISI 304 / 1.4301
18	Тарелка*	AISI 304 / 1.4301
19	Гайка*	Нержавеющая сталь A2-70
20	Шайба*	Нержавеющая сталь A2-70
21	Настроечная пружина*	AISI 302 / 1.4300
22	Направляющая пружины	AISI 316 / 1.4401
23	Настроечный винт	Медь
24	Шайба	Нержавеющая сталь A2-70
25	Болт	Нержавеющая сталь A2-70
26	Настроечная рукоятка	AISI 316L / 1.4404; Nylon
27	Уплотнение O-ring	NBR
28	Подшипник	Коррозионно-стойкая сталь
29	Кольцо	Нержавеющая сталь
30	Корпус гайки	Пластик
32	Уплотнение O-ring*	EPDM
35	Кольцо линии контроля протечек	AISI 316 / 1.4401
36	Уплотнение O-ring	NBR
37	Болт	AISI 304 / 1.4301
38	Уплотнение O-ring	FPM
50	Корпус	AISI 316L / 1.4404
51	Направляющая пружины	Медь
52	Гайка	Нержавеющая сталь A2
53	Настроечный винт	Нержавеющая сталь A2-70
54	Верхняя крышка	AISI 316L / 1.4404

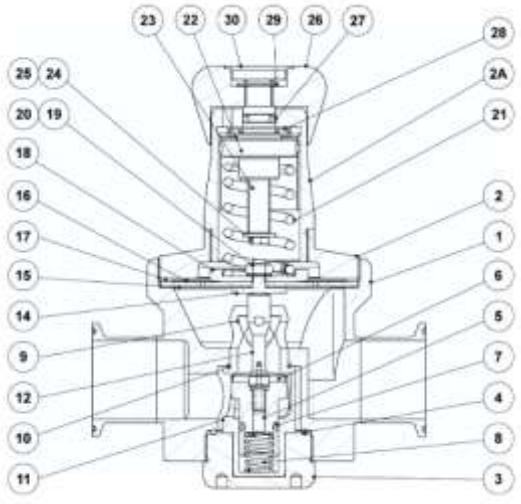

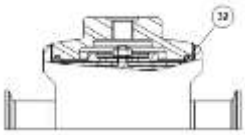

Модели с купольной нагрузкой

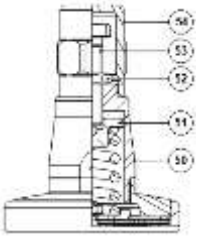

Модели с закрытой крышкой корпуса

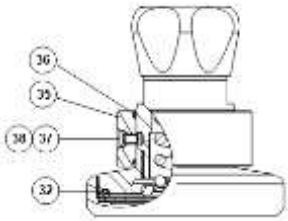

Модели с линией контроля протечек

* Доступные к заказу запасные части
** Другие уплотнения по запросу
Примечание: сертификаты FDA / USP Класс VI по запросу. Все клапаны имеют серийный номер. В случае заказа запасных частей для нестандартных исполнений необходимо указывать данный номер.

Valsteam ADCA Engineering оставляет за собой право вносить изменения в материалы и конструкции без предварительного уведомления.
IS P130H.025 E 13.18

РЕГУЛЯТОРЫ ДАВЛЕНИЯ

Форстим
Inspired by steam

МАРКИРОВКА ДЛЯ ЗАКАЗА КЛАПАНА P130H													
Модель клапана	**P3H**	**1**	**2**	**T**	**M**	**X**	**I**	**X**	**X**	**X**	**DI**	**25**	
P130J – AISI 316L / 1.4404	**P3H**												
Диапазон пружины													
0,2 - 1,5 бар		**1**											
0,3 - 3 бар		**2**											
2 - 8 бар		**3**											
0,2 - 8 бар (купольная нагрузка) **a)**		**A**											
Пропускная способность													
Kvs 3,2			**1**										
Kvs 4,2			**2**										
Материал мембраны													
PTFE (Gylon)				**T**									
EPDM (нестандартное исполнение)				**E**									
Материал седла													
Металл-по-металлу (нестандартное исполнение)					**M**								
EPDM					**E**								
PTFE					**T**								
FPM / Viton (FDA подтверждение только)					**V**								
Специальные конструкции													
Без линии контроля протечек						**X**							
С линией контроля протечек – ISO228 G1/8”						**N**							
С линией контроля протечек –1/8” NPT						**C**							
Исполнение рукоятки													
Рукоятка из нержавеющей стали							**I**						
Рукоятка из нейлона							**P**						
Закрытая крышка корпуса с регулировочным винтом							**T**						
Купольная версия ISO228 G1/4” b)							**X**						
Купольная версия 1/4” NPT b)							**C**						
Наличие присоединений для манометра													
Без присоединения для манометра								**X**					
Кламп присоединение слева (отн. потока) –давление на выходе								**7**					
Кламп присоединение справа (отн. потока) –давление на выходе								**6**					
Кламп присоединение справа и слева (отн. потока) –давление на выходе								**5**					
Резьбовое присоединение слева (отн. потока) –давление на выходе – ISO 7 Rp 1/4”								**4**					
Резьбовое присоединение справа (отн. потока) –давление на выходе – ISO 7 Rp 1/4”								**3**					
Резьбовое присоединение справа и слева (отн. потока) –давление на выходе – ISO 7 Rp 1/4”								**2**					
Резьбовое присоединение слева (отн. потока) –давление на выходе–1/4” NPT								**W**					
Резьбовое присоединение справа (отн. потока) –давление на выходе–1/4” NPT								**Y**					
Резьбовое присоединение справа и слева (отн. потока) – давление на выходе – 1/4” NPT								**Z**					
Обработка поверхности c)													
Стандартная обработка поверхности									**X**				
Зеркальная механически отполированная внешняя поверхность (SF1)									**P**				
Электрическая полировка внутренних частей, соприкасающихся со средой (SF5)									**E**				
Дополнительные опции													
Без опций										**X**			
Обезжиренное исполнение для кислорода										**O**			
Тип присоединения													
Кламповое ASME BPE											**D**		
Кламповое DIN (DIN 32676-A)											**F**		
Кламповое ISO (DIN 32676-B)											**E**		
Сварное (ETO) согласно ASME BPE											**DI**		
Сварное (ETO) согласно DIN 11866-A (DIN 11850-2)											**FI**		
Сварное (ETO) согласно DIN 11866-B (ISO 1127)											**EI**		
Типоразмер													
1” or DN 25												**25**	
Специальное исполнение													
Полное описание должны быть добавлены в случае заказа нестандартного исполнения													**E**
a) Давление может быть максимум на 1,2 бар выше требуемого давления на выходе; б) Эти варианты должны быть выбраны в корпус купольного исполнения; c) Обратитесь к IS PV20.00 для получения дополнительной информации и других вариантов отделки поверхности.													

Valsteam ADCA Engineering оставляет за собой право вносить изменения в материалы и конструкции без предварительного уведомления.
IS P130H.025 E 13.18