КРАНЫ ШАРОВЫЕ ТРЕХСОСТАВНЫЕ ADCA M3i1

(Нержавеющая сталь, 3/8″ - 2″)

ОПИСАНИЕ

Краны шаровые ADCA M3i5 – запорные шаровые краны с полным проходом, предназначенные для открытия или закрытия пароконденсатных трубопроводов, а также систем с другими газами и жидкостями, совместимыми с материалами конструкции.

ОСНОВНЫЕ СВОЙСТВА

- Конструкция с плавающим шаром
- Простота эксплуатации и обслуживания без демонтажа с трубопровода
- Герметичное перекрытие потока независимо от его направления
- Дополнительная защита от протечек по штоку
- Антистатическое устройство крана
- Монтаж ISO 5211

ТЕХНИЧЕСКИЕ ХАРАКТЕРИСТИКИ	
Типоразмер, DN	3/8″ - 2″
Номинальное давление, PN	100 бар
Рабочая среда	Пар, холодная, горячая и перегретая вода и другие среды, совместимые с материалами конструкции
Материал исполнения	Нержавеющая сталь
Присоединения	Внутреннее резьбовое ISO 7 Rp или NPT Сварное внахлест (SW) ASME B16.11
ОПЦИИ	Различные варианты уплотнений

ОГРАНИЧЕНИЯ ПО ПРИМЕНЕНИЮ

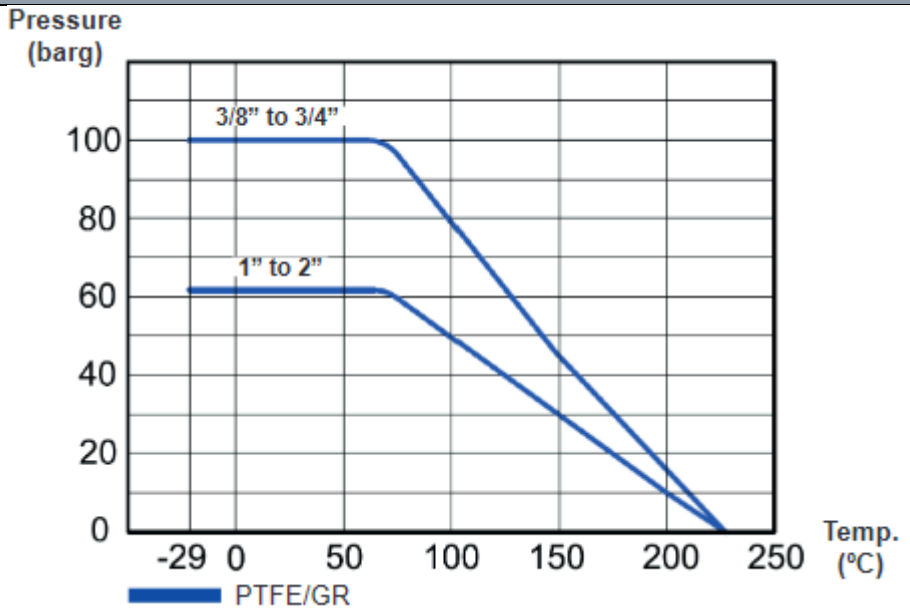

Valsteam ADCA Engineering оставляет за собой право вносить изменения в материалы и конструкции без предварительного уведомления.

КРАНЫ ШАРОВЫЕ

МОНТАЖ НА ТРУБОПРОВОДЕ

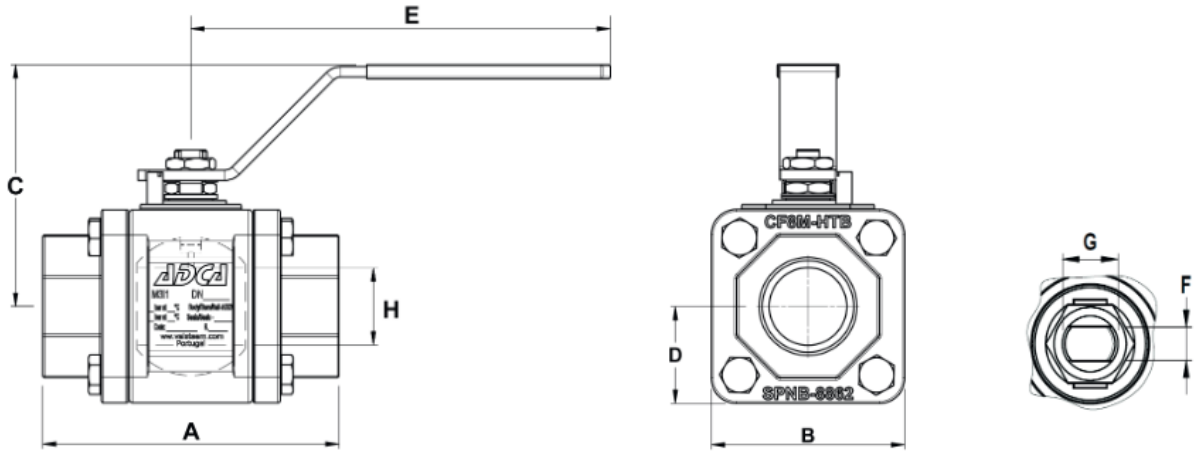

ВЕСОГАБАРИТНЫЕ ХАРАКТЕРИСТИКИ

Типоразмер, DN	A	B	C	D	E	F	G	H	ISO 5211	Масса, кг
3/8″	68	42	65	21	149	6	M10x1	11	F03	0,73
1/2″	76	50	69	25	149	6	M10x1	15	F03	1,1
3/4″	100	62	87	31	176	7,5	M12x1,25	20	F04	2,18
1″	118	72	92	36	176	7,5	M12x1,25	25	F04	3,12
11/4″	130	85	114	42,5	207	11	M16x1,5	32	F05	4,66
11/2″	146	95	119	47,5	207	11	M16x1,5	38	F05	6,35
2″	154	105	124	52,5	232	11	M16x1,5	50	F05	7,1

СПЕЦИФИКАЦИЯ МАТЕРИАЛОВ

№	Наименование	Материал
1	Корпус	A35 CF3M / 1.4409
2	Крышка	A351 CF8M / 1.4408
3	Шток	AISI 316 / 1.4401
4	Шток O-ring	Viton
5	Шар	AISI 316 / 1.4404
6	Седло*	PTFE/GR
7	Уплотнение по корпусу*	PTFE
8	Уплотнение по штоку*	PTFE/GR
9	Уплотнение по штоку*	PTFE/GR
10	Прокладка	AISI 316 / 1.4404
11	Рукоятка	AISI 304 / 1.4301
12	Пружинная шайба*	AISI 304 / 1.4301
13	Зажимная гайка	AISI 304 / 1.4301
14	Стопорная шайба*	AISI 304 / 1.4301
15	Болты	AISI 304 / 1.4301
16	Гайки	AISI 304 / 1.4301

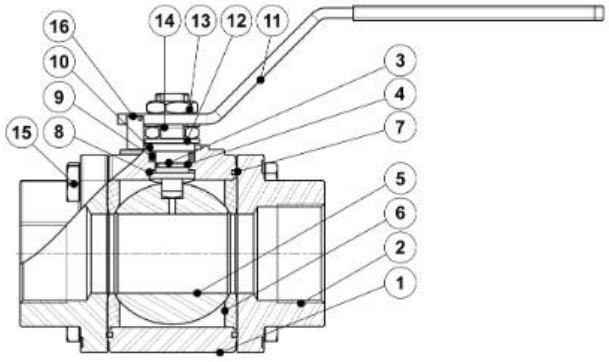

* Доступные к заказу запасные части.

Valsteam ADCA Engineering оставляет за собой право вносить изменения в материалы и конструкции без предварительного уведомления.
IS M3i1.10 E 04.17