КРАНЫ ШАРОВЫЕ ТРЕХСОСТАВНЫЕ ADCA M3i5

(Нержавеющая сталь, 1/2″ - 2″)

ОПИСАНИЕ

Краны шаровые ADCA M3i5 – запорные шаровые краны со стандартным проходом, предназначенные для открытия или закрытия пароконденсатных трубопроводов, а также систем с другими газами и жидкостями, совместимыми с материалами конструкции.

ОСНОВНЫЕ СВОЙСТВА

- Конструкция с плавающим шаром
- Простота эксплуатации и обслуживания без демонтажа с трубопровода
- Герметичное перекрытие потока независимо от его направления
- Дополнительная защита от протечек по штоку
- Антистатическое устройство крана

ТЕХНИЧЕСКИЕ ХАРАКТЕРИСТИКИ	
Типоразмер, DN	1/2″ - 2″
Номинальное давление, PN	100 бар
Рабочая среда	Пар, холодная, горячая и перегретая вода и другие среды, совместимые с материалами конструкции
Материал исполнения	Нержавеющая сталь
Присоединения	Внутреннее резьбовое ISO 7 Rp или NPT Сварное внахлест (SW) ASME B16.11
ОПЦИИ	Различные варианты уплотнений

ОГРАНИЧЕНИЯ ПО ПРИМЕНЕНИЮ

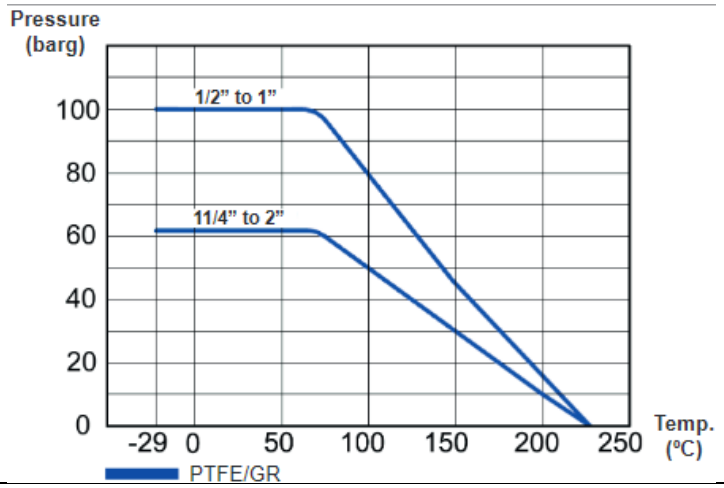

Valsteam ADCA Engineering оставляет за собой право вносить изменения в материалы и конструкции без предварительного уведомления.

МОНТАЖ НА ТРУБОПРОВОДЕ

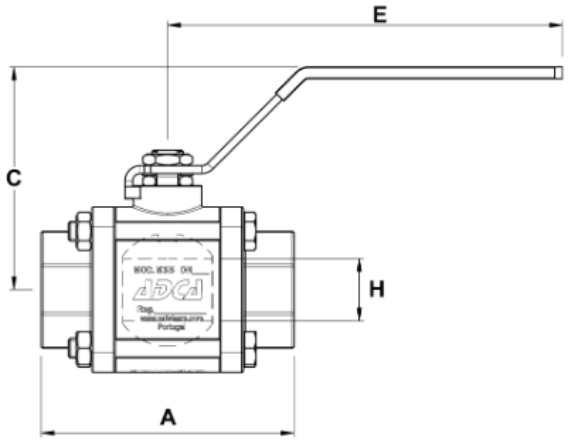

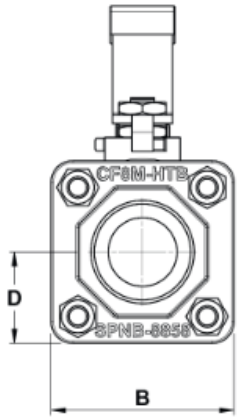

ВЕСОГАБАРИТНЫЕ ХАРАКТЕРИСТИКИ

Типоразмер	A	B	C	D	E	H	Масса, кг
1/2″	68	42	74	21	143	11	0,61
3/4″	76	50	74	25	143	15	0,87
1″	100	62	86	31	175	20	1,81
114″	118	72	91	36	175	25	2,54
11/2″	130	85	115	42,5	203	32	3,95
2″	146	95	119	47,5	203	38	5,05

СПЕЦИФИКАЦИЯ МАТЕРИАЛОВ

№	Наименование	Материал
1	Корпус	A351 CF8 / 1.4308
2	Крышка	A351 CF8M / 1.4408
3	Шток	AISI 316 / 1.4401
4	Шток O-ring	Viton
5	Шар	AISI 316 / 1.4404
6	Седло*	PTFE/GR
7	Уплотнение по корпусу*	PTFE
8	Уплотнение по штоку*	PTFE/GR
9	Уплотнение по штоку*	PTFE/GR
10	Прокладка	AISI 316 / 1.4404
11	Рукоятка	AISI 304 / 1.4301
12	Пружинная шайба*	AISI 304 / 1.4301
13	Зажимная гайка	AISI 304 / 1.4301
14	Стопорная шайба*	AISI 304 / 1.4301
15	Болты	AISI 304 / 1.4301
16	Гайки	AISI 304 / 1.4301

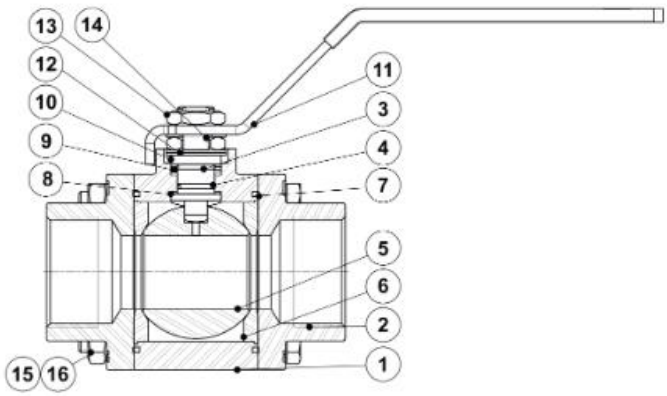

* Доступные к заказу запасные части.

Valsteam ADCA Engineering оставляет за собой право вносить изменения в материалы и конструкции без предварительного уведомления.