КРАНЫ ШАРОВЫЕ МЕЖФЛАНЦЕВЫЕ ADCA MWS1, MWi1

(Нержавеющая сталь, DN 15 – 150 мм)

ОПИСАНИЕ

Краны шаровые ADCA MWS1, MWi1 – запорные шаровые краны с полным проходом, предназначенные для открытия или закрытия пароконденсатных трубопроводов, а также систем с другими газами и жидкостями, совместимыми с материалами конструкции.

ОСНОВНЫЕ СВОЙСТВА

- Компактная и легкая конструкция
- Простота эксплуатации и обслуживания
- Полнопроходное исполнение с плавающим шаром
- Герметичное перекрытие потока независимо от его направления
- Дополнительная защита от протечек по штоку
- Антистатическое устройство крана
- Монтаж ISO 5211

ТЕХНИЧЕСКИЕ ХАРАКТЕРИСТИКИ	
Типоразмер, DN	15 – 150 мм
Номинальное давление, PN	16 бар
Рабочая среда	Пар, холодная, горячая и перегретая вода и другие среды, совместимые с материалами конструкции
Материал исполнения	MWS1 – углеродистая сталь MWi1 - нержавеющая сталь
Присоединения	Межфланцевое EN 1092-1 PN16
ОПЦИИ	Различные варианты уплотнений Исполнение с удлиненным штоком

ОГРАНИЧЕНИЯ ПО ПРИМЕНЕНИЮ		
MWS1	MWi1	Допустимая температура, ºC
Допустимое давление, бар	Допустимое давление, бар	
16	16,0	-10/60
14,8	15,0	100
14,0	13,7	150
7,0	7,0	220

Valsteam ADCA Engineering оставляет за собой право вносить изменения в материалы и конструкции без предварительного уведомления.

МОНТАЖ НА ТРУБОПРОВОДЕ

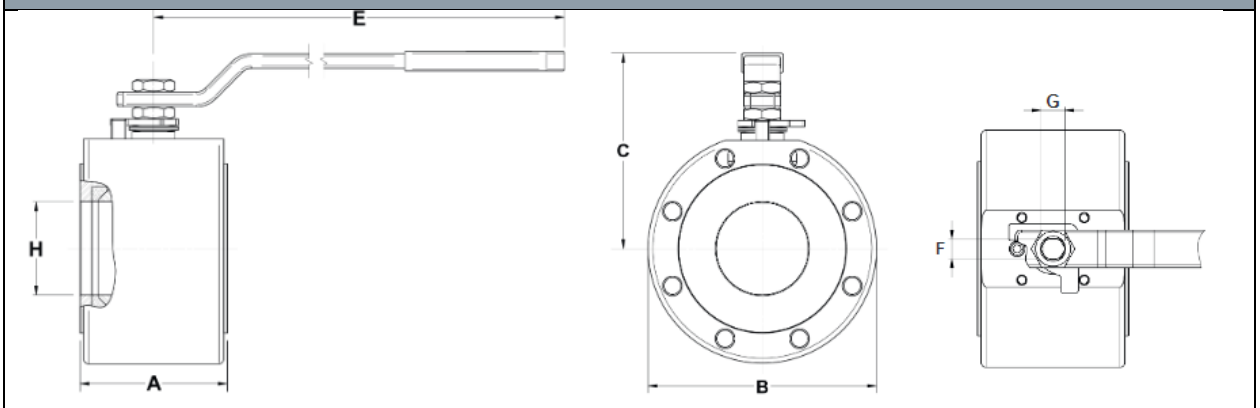

ВЕСОГАБАРИТНЫЕ ХАРАКТЕРИСТИКИ

Типоразмер, DN	A	B	C	E	F	G	H	ISO 5211	Масса, кг
DN 15	35	88	78	150	-	-	14	NA	1,5
DN 20	42	98	87	185	7,5	M12	19	F04	2,0
DN 25	46	108	91	185	7,5	M12	25	F04	2,7
DN 32	55	128	106	280	9	M14	32	F05	3,8
DN 40	66	138	111	280	9	M14	38	F05	6,5
DN 50	72	148	120	280	9	M14	48	F05	8,0
DN 65	98	168	157	380	14	M22	65	F07	15
DN 80	120	188	161	380	14	M22	76	F07	20
DN 100	140	220	181	480	18	M30	95	F07	30
DN 125	177	250	205	480	18	M30	119	F10	47
DN 150	210	280	220	480	18	M30	145	F10	69

СПЕЦИФИКАЦИЯ МАТЕРИАЛОВ

№	Наименование	Материал	
		MWS1	MWi1
1	Корпус	A105 / 1.0432	AISI 316 / 1.4401
2	Крышка	A105 / 1.0432	AISI 316 / 1.4401
3	Шток	AISI 316 / 1.4401	
4	Шар	AISI 304 / 1.4301	AISI 316 / 1.4401
5	Седло*	PTFE/GR	
6	Уплотнение по корпусу*	PTFE/GR	
7	Уплотнение по штоку*	PTFE/GR	
8	Сальник	AISI 304 / 1.4301	AISI 316 / 1.4401
9	Рычаг	Оцинкованная сталь	
10	Гайка сальника	Оцинкованная сталь	
11	Пружинная шайба	Пружинная сталь	
12	Стопорная плита	Оцинкованная сталь	
13	Шток o-ring	Viton	

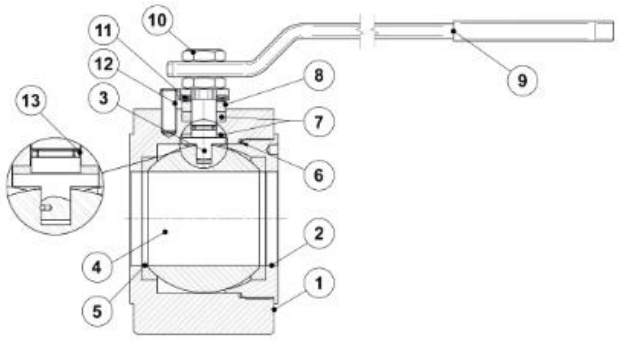

* Доступные к заказу запасные части.

Valsteam ADCA Engineering оставляет за собой право вносить изменения в материалы и конструкции без предварительного уведомления.