ПРЕРЫВАТЕЛИ ВАКУУМА ADCA VB17

(Нержавеющая сталь, 1/2″-2″)

ОПИСАНИЕ

ADCA VB17 — это серия прерывателей вакуума, предназначенных для автоматического сброса или «прекращения» нежелательного вакуумного состояния. Прерыватели вакуума используются для вентиляции, ограничения вакуума в системах трубопроводов, устанавливаются на сосудах, теплообменниках, автоклавах, паровых котлах и другом оборудовании.

Данные клапаны не следует использовать в качестве вакуумных регулирующих устройств.

Прерыватель вакуума удерживается в закрытом положении с помощью пружинного клапана и давления, действующего на нижнюю часть. Когда давление падает ниже установленного значения, дисбаланс сил приводит к открытию клапана, позволяя атмосферному воздуху попасть в систему. С ростом перепада давления увеличивается ход клапана и расход воздуха.

Прерыватели вакуума доступны с дополнительным индикатором подъема, который сигнализирует об открытии, для контроля или обнаружения загрязнений.

ТЕХНИЧЕСКИЕ ХАРАКТЕРИСТИКИ	
Типоразмер, DN	1/2″-2″
Номинальное давление, PN	16 бар
Максимальное рабочее давление, Pp	16 бар при температуре 120ºC
Диапазон работы	0,05 – 0,95 бар
Рабочая среда	Насыщенный и перегретый пар, газы, совместимые с материалами конструкции
Материал исполнения	Все части, контактирующие со средой, выполнены из нержавеющей стали AISI316L
Присоединения	Внешнее резьбовое ISO 228G или NPT Фланцевое EN 1092-1 PN 16 (резьбовой фланец) Фланцевое ASME B16.5 Класс 150
Монтаж на трубопроводе	Вертикальная установка
Опции	Различные варианты уплотнений для различных сред; Индикатор подъема; Исполнение на озон; Различные материалы конструкции;

ПРОПУСКНАЯ СПОСОБНОСТЬ	
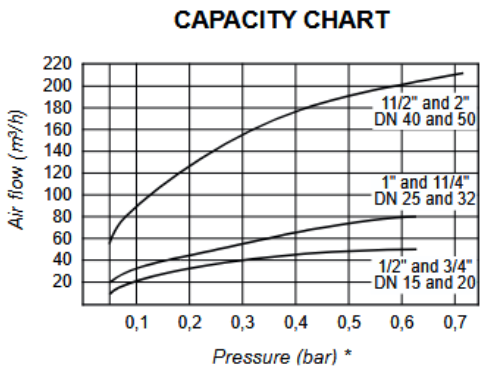	* Указанные значения относятся к разнице между атмосферным давлением и фактическим давлением внутри системы.

Valsteam ADCA Engineering оставляет за собой право вносить изменения в материалы и конструкции без предварительного уведомления.

ПРЕРЫВАТЕЛИ ВАКУУМА

CE МАРКИРОВКА (PED - директива)	
PN16	Категория
½” – 2” – DN15 мм -DN50 мм	SEP

ОГРАНИЧЕНИЯ ПРИМЕНЕНИЯ*	
Максимальное рабочее давление	16 бар при 120ºC
Максимальное рабочее давление (пар)	200ºC при 12 бар
Максимальная рабочая температура**	200ºC при 12 бар
Минимальная рабочая температура	-60ºC

* Другие параметры по запросу.
** См. ограничения применения по кодировке

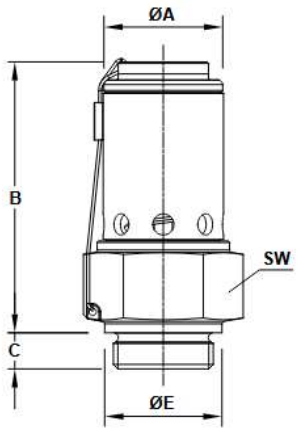

ВЕСОГАБАРИТНЫЕ ХАРАКТЕРИСТИКИ

Типоразмер, DN	ØA	ØE	ISO 228				NPT			
			B	C	SW	Масса, кг	B	C	SW	Масса, кг
1/2″ - DN15	32,5	26	91,5	12	32	0,4	90,5	14	32	0,4
3/4" – DN20	32,5	32	87,5	12	36	0,5	87,5	16	32	0,4
1" – DN25	39,5	39	90	14	50	0,8	88,5	21	46	0,8
11/4" – DN32	39,5	49	90	14	50	0,8	88,5	21	46	0,8
11/2" – DN40	58	55	131,3	14	60	1,3	128,3	21	60	1,4
2" – DN50	58	68	131,3	14	70	1,7	127,3	22	70	1,7

СПЕЦИФИКАЦИЯ МАТЕРИАЛОВ

№	Наименование	Материал
1	Корпус	AISI 316L / 1.4404
2	Седло*	AISI 316L / 1.4404
3	Уплотнение O-ring*	** EPDM; FPM; PTFE
4	Плунжер	AISI 316L / 1.4404
5	Уплотнение плунжера*	** EPDM; FPM; PTFE
6	Диск плунжера	AISI 316L / 1.4404
7	Пружина	AISI 316L / 1.4404
8	Шток	AISI 316L / 1.4404
9	Стопорное кольцо*	Нержавеющая сталь A2
10	Пружина*	AISI 302 / 1.4300
11	Направляющая пружины	AISI 316L / 1.4404
12	Гайка	Нержавеющая сталь A2
13	Верхняя крышка	AISI 316L / 1.4404
14	Индикатор подъема*	AISI 303 / 1.4305

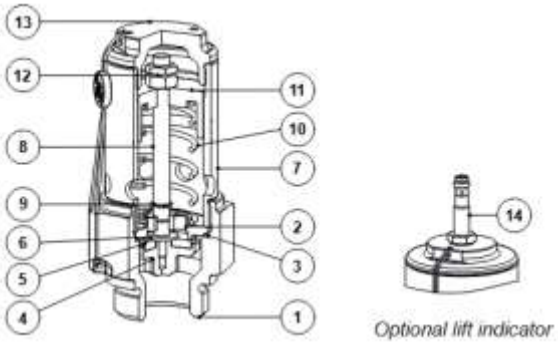

* Доступные к заказу запасные части. ** Иные материалы по запросу.

Valsteam ADCA Engineering оставляет за собой право вносить изменения в материалы и конструкции без предварительного уведомления.
IS VB17.015 E 02.24

ПРЕРЫВАТЕЛИ ВАКУУМА

МАРКИРОВКА ДЛЯ ЗАКАЗА VB17													
Модель клапана	**VB17**	**X**	**1**	**E**	**X**	**XX**	**B**	**15**					
VB17 Прерыватель вакуума	**VB17**												
Материал													
AISI 316L / 1.4404		**X**											
Диапазон регулирования													
-0,05 - 0,25 бар (DN1/2" - DN 3/4")			**1**										
-0,05 - 0,15 бар (DN1" - DN2")			**2**										
-0,15 - 0,35 бар (DN1" -DN11/4")			**3**										
-0,15 - 0,25 бар (DN11/2" - DN2")			**4**										
-0,25 - 0,6 бар (DN1/2", 3/4", 11/2" и 2")			**6**										
-0,35 - 0,6 бар (DN1" и DN11/4")			**5**										
-0,6 - 0,95 бар (доступны во всех DN)			**8**										
Уплотнение по седлу													
EPDM – Tmin -40 ºC / Tmax 150 ºC				**E**									
PTFE – Tmin -60 ºC / Tmax 180 ºC				**T**									
FPM / Viton – Tmin -10 ºC / Tmax 200 ºC				**V**									
Специальное исполнение													
Стандартное исполнение					**X**								
Обезжиренное					**O**								
Опции													
Без опций						**XX**							
С индикатором подъема						**LX**							
Присоединения													
Внешнее резьбовое ISO228							**B**						
Внешнее резьбовое NPT ASME B1.20.1							**C**						
Фланцевое EN 1092-1 PN40 (резьбовые фланцы)							**N**						
Фланцевое ASME B16.5 Класс 150 (резьбовые фланцы)							**U**						
Типоразмер													
1/2" или DN15								**15**					
3/4" или DN20								**20**					
1" или DN25								**25**					
11/4" или DN32								**32**					
11/2" или DN40								**40**					
2" или DN50								**50**					
Специальное исполнение													
Полное описание и дополнительные коды должны быть добавлены в случае заказа специального исполнения													**E**

Valsteam ADCA Engineering оставляет за собой право вносить изменения в материалы и конструкции без предварительного уведомления.